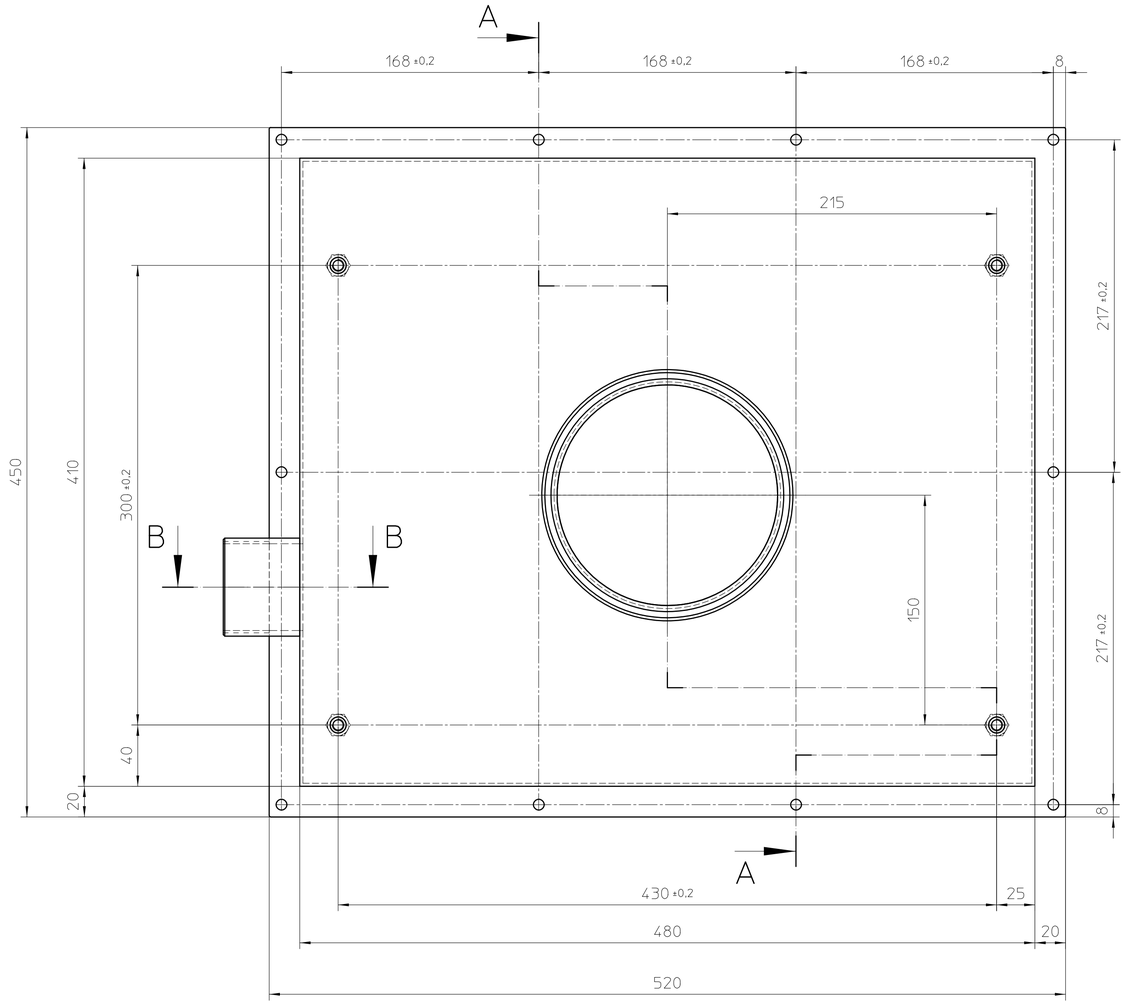

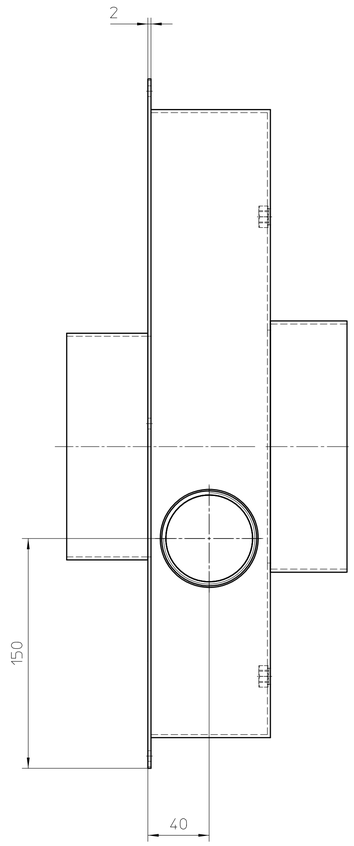

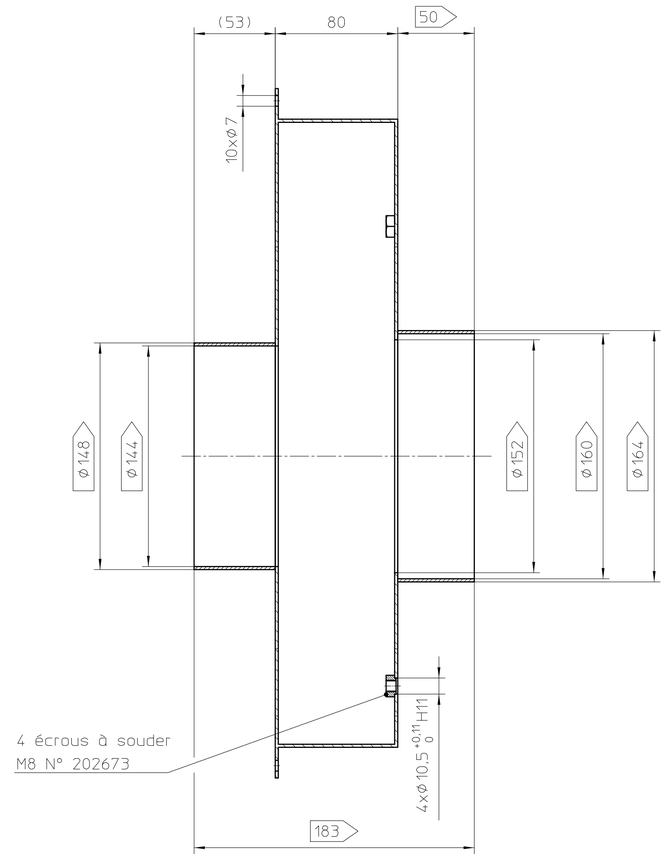

A-A

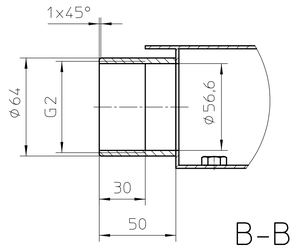

B-B

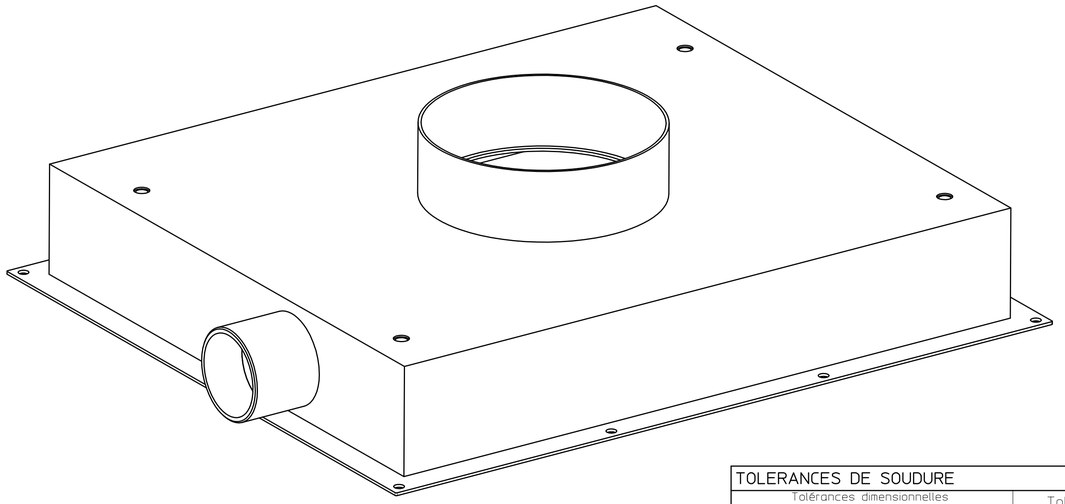

Vernir
Gris lumière-RAL 7035-structuré normal 25-35%

Le caisson doit être soudé et étanche

Rayons d'arêtes R1 à usiner:
par découpage Laser ou arrondis
par d'autres procédés
-0,05
-0,1

Indice de contrôle des pièces			
	Auto-contrôle	●●	100% des pièces du lot
●	Niveau NQA selon Norme N2-2360		

Tolérances dimensionnelles — Dimensions nominales — Valeurs en mm

0.5...6	>6...30	>30...120	>120..400	>400..1000	>1000..2000
±0.1	±0.2	±0.3	±0.5	±0.8	±1.2

Tolér. pr rayons et chanfr. — Dimens. nomin. — Valeurs mm

0.5...3	>3...6	>6...
±0.2	±0.5	±1

Tolérances pour angles — Dimension nominale = lg du plus petit côté

...10	>10...50	>50...120	>120..400	>400...
±1°	±30'	±20'	±10'	±5'

Tolérances Générales
ISO 2768-mH

2	2009-11-16	henriet	Pièce sembl.	566428	
			Mod./ébauche		
			Matière	Tôle DC01+A	
V	Date	Visa	Poids (Kg)	9.2	

Remarques

Dessiné	2009-10-05	henriet
Conf.Norm.	2009-10-08	simmenc
Officiel	2009-12-10	henriet
Annulé		
Ancien N°		

Ech. 1:2

Dénomination
Caisson d'aspiration sei cmc 1500

1 f.
f. 1

Ce dessin est la propriété de TORNOS SA CH-2740 Moutier et ne peut être reproduit ou communiqué sans son autorisation

TORNOS PIECE

No identification 565681

TOLERANCES DE SOUDURE

Tolérances dimensionnelles — Dimensions nominales — Valeurs en mm

...400	>400...1000	>1000...2000	>2000...4000
±1	±2	±3	±4

Tolérances Générales
ISO 13920

Tolérances pour angles — Dimens.nom.=lg. la pl. court.

...400	>400...1000	>1000...
±20'	±15'	±10'

Tolérances géométriques pour ⊟, ⌰, ⌭ — Dimensions nominales — Valeurs en mm

>30...120	>120...400	>400...1000	>1000...2000	>2000...4000
0.5	1	1.6	2	3

Copyright © 2009 Tornos SA